MAV8
MAV9
MAV14

PUUTARHALETKUKELA-AUTOMAATTI
AUTOMATIC GARDEN HOSE REEL

• Käyttöohje • Instruction manual •

HUOMIO! Lue käyttöohjeet huolellisesti ennen laitteen käyttöä ja noudata kaikkia annettuja ohjeita. Säilytä ohjeet myöhempää tarvetta varten.

NOTE! Read the instruction manual carefully before using the tool and follow all given instructions. Save the instructions for further reference.

Maahantuoja / Importer:
ISOJOEN KONEHALLI OY
Keskustie 26, 61850 Kauhajoki As, Finland
Tel. +358 - 20 1323 232, Fax +358 - 20 1323 388
www.ikh.fi

TEKNISET TIEDOT

FI

	MAV8	MAV9	MAV14
Letkun sisähalkaisija	1/2”	1/2”	5/8”
Letkun pituus	20 m	30 m	20 m
Liitosletku	2 m	2 m	2 m
Materiaali	PVC	PVC	PVC
Max. käyttöpaine	10 bar	10 bar	10 bar
Käyttölämpötila	0 - +45 °C	0 - +45 °C	0 - +45 °C

JOHDANTO

Tätä automaattisesti takaisin kelautuvaa letkukelaa käytetään veden siirtämiseen ja se on täydellinen työkalu puutarhan kasteluun ja auton pesuun. Letku ei sovellu kuitenkaan juomaveden kanssa käytettäväksi. Laite on varustettu pysäytä koska tahansa-mekanismilla sekä hitaalla takaisinkelautumis-mekanismilla. Pysäytä koska tahansa-mekanismin ansiosta letkun voi pysäyttää mihin kohtaan tahansa, joten käyttäjä voi säätää letkun pituutta aina tarpeen mukaan. Hitaan palautumismekanismin ansiosta letku ei kelaudu takaisin suurella nopeudella ja estää täten sattumanvaraisesti sinkoilevan letkun aiheuttamat vaaratilanteet.

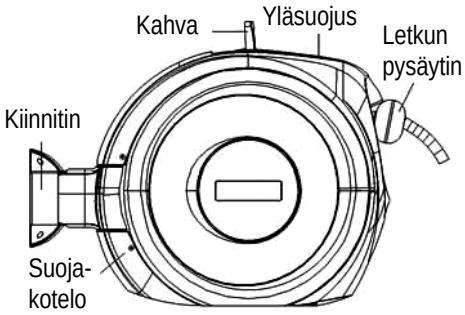

ASENNUS

Vaakasuora asennus seinään tai pylvääseen

1. Valitse sopiva paikka vesipisteen lähellä.
2. Asenna kiinnitin vaakasuorasti seinään tai pylvääseen.
   - Kiinnitintä asennettaessa on kiinnittimen kaltevuuden oltava alle 5°.
   - Kiinnitin on suositeltavaa asentaa seinälle 0,8 metrin korkeudelle maasta (Kuva 1).
   - Poraa seinään tai pylvääseen neljä reikää (Kuva 2).
   - Kiinnitä kiinnitin paikoilleen (Kuva 3).
3. Kiinnitä kela kiinnittimeen: kiinnitä alasuojus kiinnittimeen kahdella ruuvilla nuolen 1 mukaisesti, aseta kela kiinnittimeen nuolen 2 mukaisesti ja asenna lopuksi yläsuojus nuolen 3 mukaisesti (Kuva 4).
4. Kytke liitosletku vesihanaan.

Kuva 1

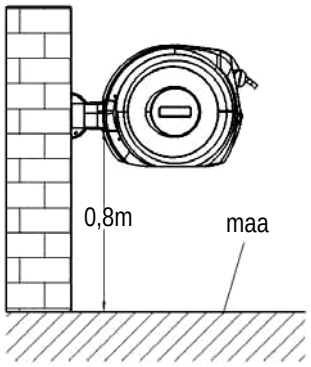

Kuva 2

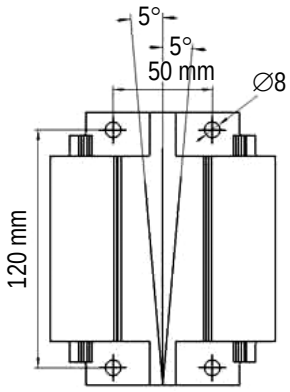

Kuva 3

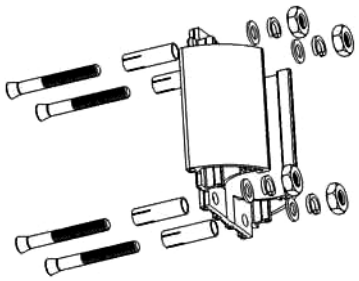

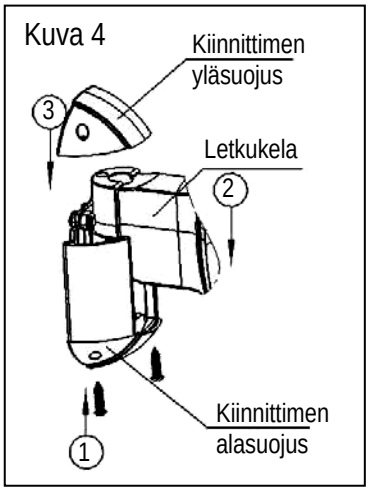

KÄYTTÖ

Vedä letkua ulos haluamasi pituuden verran. Kun lopetat vetämisen, letku lukittuu paikoilleen automaattisesti. Kelataksesi letkun takaisin, vedä letkua ja lopeta vetäminen, jolloin letku alkaa kelautua takaisin kelalle automaattisesti. Varmistaaksesi letkun kunnollisen kelautumisen takaisin kelalle, on suositeltavaa vetää letkua ulos vähintään 25% letkun pituudesta. Vedä letkua tarvittaessa ulos keltaiseen varoitusmerkkiin asti (1 metri letkun lopusta) ja anna sen kelautua tasaisesti takaisin kelalle.

Varoitus:
- Pidä letkusta kiinni kunnes se on kelautunut kokonaan takaisin kelalle.
- Kun letkua on vedetty ulos varoitusmerkkiin asti, älä koskaan vedä letkua voimakkaasti.
- Älä pakota letkua kelautumissuuntaan letkun kelautuessa takaisin kelalle.

HUOLTO

- Sammuta vesihana aina käytön jälkeen ja kytke liitosletku irti vapauttaaksesi vedenpaineen.
- Älä koskaan vie kemikaaleja tai kiinteitä aineita letkun läpi, sillä tämä vaurioittaa letkua.
- Säilytä laitetta sisätiloissa, mikäli sitä ei tulla käyttämään pitkään aikaan.
- Älä koskaan pura laitetta tai irrota siitä mitään osia. Laitteen saa korjata ainoastaan ammattimainen korjaaja.

VIANETSINTÄ

Letkukelan yleisin toimintahäiriö on, ettei kokonaan ulos vedetty letku kelaudu enää automaattisesti takaisin kelalle. Syynä tähän saattaa olla, että letkun pää on lukittunut paikoilleen ja pysäytä koska tahansa-mekanismi pitää letkun lukituskohdassa, eikä jäljellä ole enää letkua jota vetää lukituksen vapauttamiseksi. Tämän voi ratkaista kahdella tavalla:

1. Pidä letkua keltaisen varoitusmerkin kohdalla ja vedä sitä nykivin liikkein, kunnes letku alkaa kelautua takaisin.
2. Aseta letkukela oikea puoli alaspäin ja vedä letkua, kunnes se alkaa kelautua takaisin (Kuva 5).

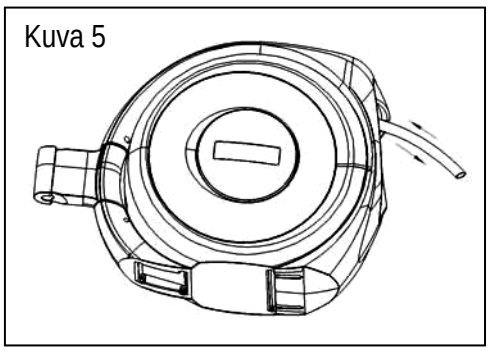

TECHNICAL DATA

GB

	MAV8	MAV9	MAV14
Hose inner diameter	1/2”	1/2”	5/8”
Hose length	20 m	30 m	20 m
Connection hose	2 m	2 m	2 m
Material	PVC	PVC	PVC
Max. working pressure	10 bar	10 bar	10 bar
Operating temperature	0 - +45 °C	0 - +45 °C	0 - +45 °C

INTRODUCTION

This is an auto-rewind hose reel which is used for water transmission. It is a perfect tool for garden watering and car washing. However, it is not suitable for use with drinking water. It is equipped with a stop anywhere-mechanism and a slow return-mechanism. The stop anywhere-mechanism enables the hose to stop anywhere, so the user can adjust the hose length according to each situation. The slow return-mechanism prevents the hose from being retracted at high speed, thus preventing dangerous situations caused by the randomly swinging hose.

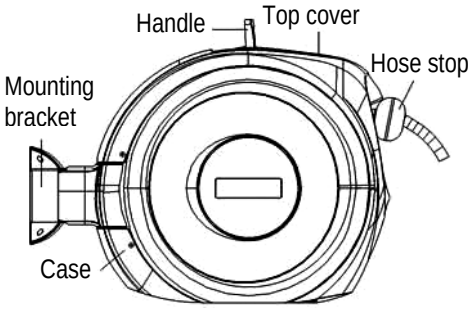

INSTALLATION

Horizontal installation to a wall or post

1. Choose a suitable place near water supply.
2. Install the mounting bracket to the wall or post horizontally.
   - When installing the mounting bracket, gradient of the bracket should not exceed 5°.
   - It is recommended to install the bracket to the wall 0,8 meters above the ground (Fig. 1).
   - Drill four holes in the wall or post (Fig. 2).
   - Mount the bracket in place (Fig. 3).
3. Connect the reel to the mounting bracket: connect the bottom cover to the bracket with two screws according to arrow 1, then put the reel into the bracket according to arrow 2 and finally mount the top cover according to arrow 3 (Fig. 4).
4. Connect the connection hose to the water tap.

Fig. 1

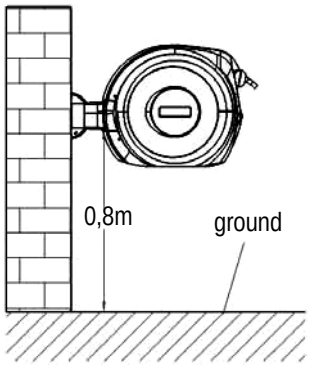

Fig. 2

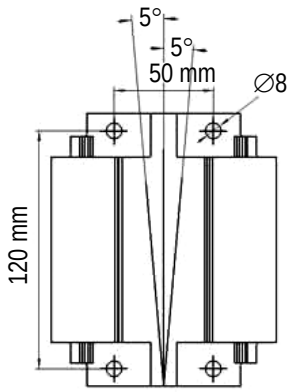

Fig. 3

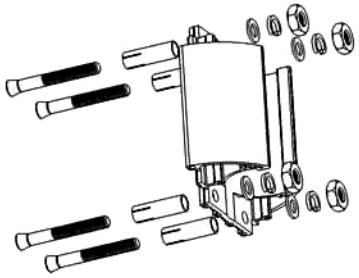

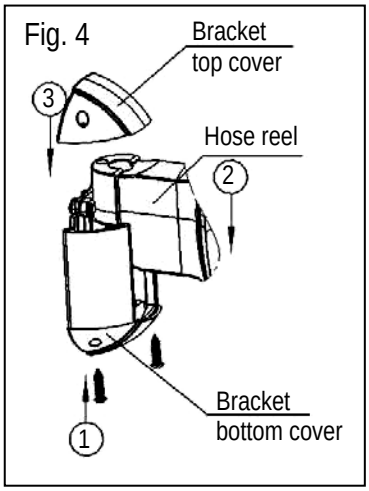

OPERATION

Pull the hose to desired length. When you stop pulling, the hose will lock automatically. To retract the hose, pull it and then stop pulling, and the hose will retract automatically. To ensure that the hose will retract fully, it is recommended to have a minimum of 25% of the hose unwound. If necessary, pull out the hose to the yellow warning mark (1 meter from the end) and then let it retract evenly back to the reel.

Warning:

- Always hold the hose until it is completely retracted back to the reel.
- When the hose is pulled out to the warning mark, never pull the hose with great strength.
- Do not force the hose to the retracting direction when the hose is retracting back to the reel.

MAINTENANCE

- Shut off the water tap always after use and disconnect the connection hose to release water pressure.
- Never transmit any chemicals or solid substances in the hose as this will damage the hose.
- Store the garden hose reel indoors if it will not be used for a long time.
- Do not open the cover or disassemble any parts for any reason. The appliance must only be repaired by a qualified service personnel.

TROUBLESHOOTING

The most common malfunction is that the hose does not retract automatically after it has been fully unwound. The reason may be that the hose end is locked as the stop anywhere-mechanism stays in the locking point and there is no extra hose to be pulled to release it. There are two ways to solve this:
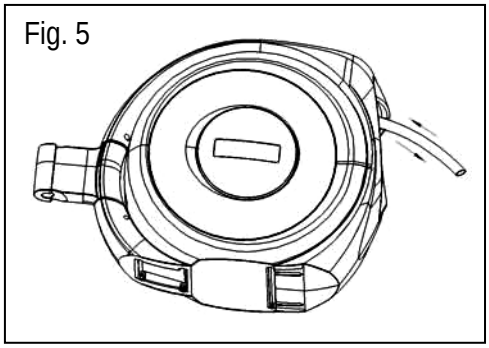
1. Hold the hose at the yellow warning mark and pull with a jerking motion until the hose retracts.
2. Place the hose reel with its right side down and pull the hose until it retracts (Fig. 5).